GOLD EMPOTRAR

CAJA DE DISTRIBUCIÓN IP40 EMPOTRAR

Descripción: CAJA IP40 EMPOTRAR 3x12 (36) MOD.

Referencia:
GPE36PT3F

Características:

Tipo de producto:	Caja de distribución IP40 de empotrar 36 módulos
Dim. exteriores (Alto x Ancho x Prof.):	574x316x97 mm
Dim. hueco empotrar (Alto x Ancho x Prof.):	546x288x74 mm
Nº Módulos:	3x12 (36) raíl DIN
Instalación:	Empotrado paredes convencionales
Color:	RAL 9003
Tipo de ventana:	Transparente
Peso (kg):	2,37
Entrada cables:	Inf.: 1xM50/M40 4xM25/M20 5xM25/M16 - Post.: 2xM40/M32 4xM25 - Izda.: 4xØ32 - Dcha.: 4xØ32
Componentes:	-
Materiales:	Materiales plásticos libres de halógenos. Base: PS. Marco: ABS
Material de la tapa-ventana-puerta:	PC fumé

Datos técnicos:

Grado de protección:	IP40
Resistencia al impacto:	IK08
Resistencia al hilo incandescente:	650 ºC
Presión de bola:	70 ºC
Rango de temperatura ambiente:	-25 ºC / +40 ºC
Temperatura máxima de materiales:	
Tensión máxima de empleo:	1000 V AC / 1500 V DC
Intensidad máxima admisible:	
Doble aislamiento:	Clase II

Certificados y normas:

Directiva baja tensión:	2014/35/EU
Normas:	UNE-EN 62208, UNE-EN 61439-1
Certificados:	

CE

Codificaciones:

Cod. EAN:	8431044179698
Cod. Arancelario:	85.38.10.00

ETIM 8.0:	EC000214

GOLD EMPOTRAR

CAJA DE DISTRIBUCIÓN IP40 EMPOTRAR

Descripción: CAJA IP40 EMPOTRAR 3x12 (36) MOD.

Referencia: GPE36PT3F

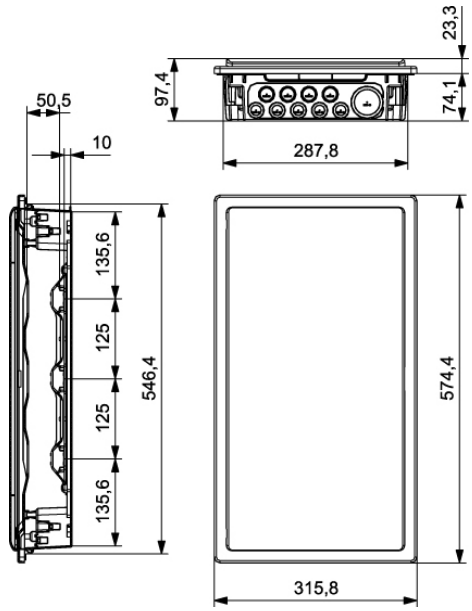



Plano detallado:

- https://www.ide.es/downloads/planos/pdf/GPE36PT3F.pdf
- https://www.ide.es/downloads/planos/dxf/GPE36PT3F.dxf
- https://www.ide.es/downloads/planos/stp/GPE36PT3F.stp

Dimensiones exteriores (Alto x Ancho x Prof.):

574x316x97 mm

Dim. hueco empotrar (Alto x Ancho x Prof.):

546x288x74 mm

Sostenibilidad:

RoHS - REACH

Fin de vida del producto:

No necesita operaciones de reciclaje específicas

Suministro:

Suministrado en embalaje individual de cartón. Los embalajes múltiples se conforman enfajando con film transparente los embalajes individuales.

Unidades de embalaje:

Aplicaciones recomendadas:

Sector terciario y residencial. Uso en interiores, diseñadas para ser instaladas empotradas. Apartamentos, casas, oficinas, hoteles, etc.