Especificaciones Técnicas



SIRENA 2 TONOS (12-24VDC)

AMBULANCIA Y PATRULLERO

LT-60

DESCRIPCIÓN

- La sirena blanca de alta potencia tiene 2 tonos para seleccionar para conectar a un sistema de alarma de uso interno y externo: Universidades, colegios, casa, oficinas, instituciones en general, etc.

CARACTERÍSTICAS

Carcasa ABS	Color blanco
Tamaño	200*119*230 mm
Voltaje	12V - 24VDC
Potencia de salida	Máx. 60 W
Nivel de dB	125 +5 dB -3 dB
Sonido	2 Tonos Tono dual + sonido constante
Tamaño de VC	Φ 33.5 mm
DCR	6 Ω ± 10%
Imán	Φ 80*40*10 mm

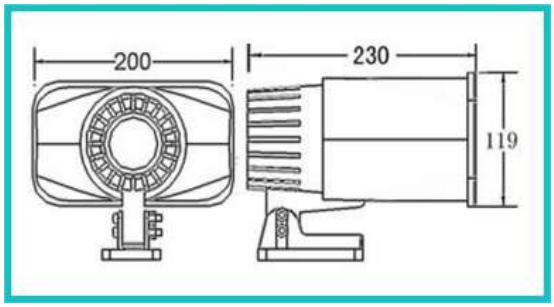





Sistema de alarma de uso interno y externo: Universidades, colegios, casa, oficinas, instituciones en general, etc.

Este documento es confidencial y es propiedad de L T USA ® , la cual posee los derechos de autor. El documento no debe ser copiado de ninguna forma, en todo o en parte , sin el permiso por escrito de LT USA ® . Las características relacionadas con este documento no son contractuales.