INSTRUCCIONES DE MONTAJE / ASSEMBLY INSTRUCTIONS

MD 9011	MD 9031
600x500x220 ABS PANO 600x500x220 ABS BOARD	600x500x220 PC PANO 600x500x220 PC BOARD

KINGBOX

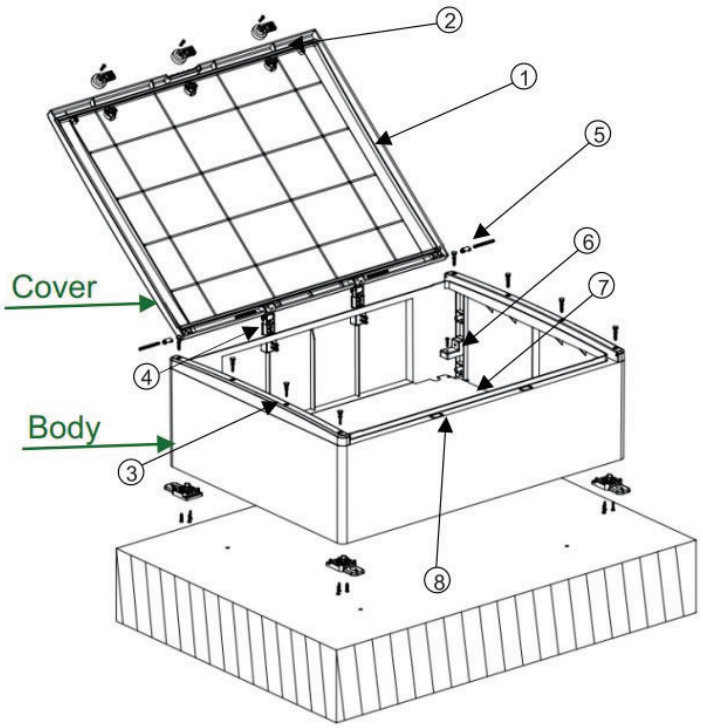

① Proceso de junta para cubrir
② Instalacióm de lengueta de bloqueo y perno de bloqueo
③ Instalación de mlduras laterales y tapones laterales
④ Colocaión de bisagras en ranuras
⑤ Instalación de casquillo del pasador y montaje de pasador
⑥ Ajuste de salvamenteles a la altura deseada (3 etapas)
⑦ Atornillado de la sábana al salvamenteles
⑧ Cierre el espacio existente con la cubierta de la bisagra paracambiar la dirección de la puerta
⑨ Montajede pared mediante soportes de montaje cuadrados

① Gasket process to cover
② Lock anchor and lock bolt mounting
③ Side moulding and stopper mounting
④ Hinge mounting
⑤ Pin bushing and Pin mounting
⑥ Adjusting the trivet of plate apparatus to the desired height
⑦ Screwing the plate onto the trivet of plate
⑧ Occluding the gap, which serves to change the direction of the cover
⑨ Mounting to wall via mounting kit apparatus

CUERPO

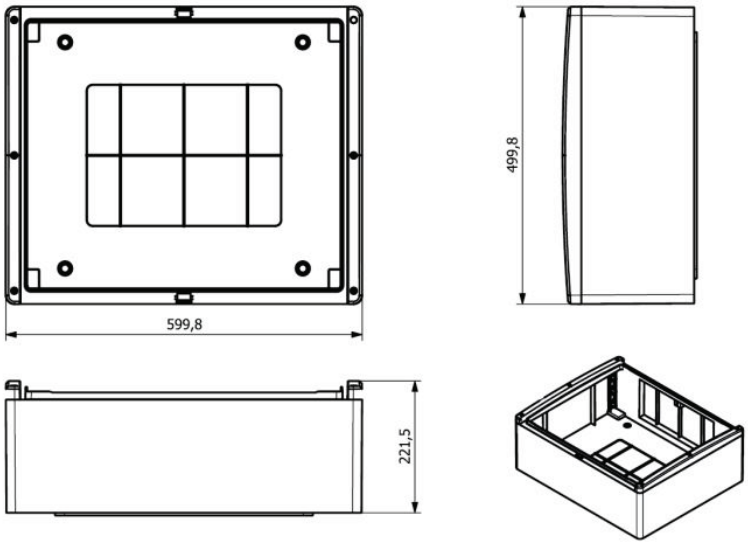

COBERTURA

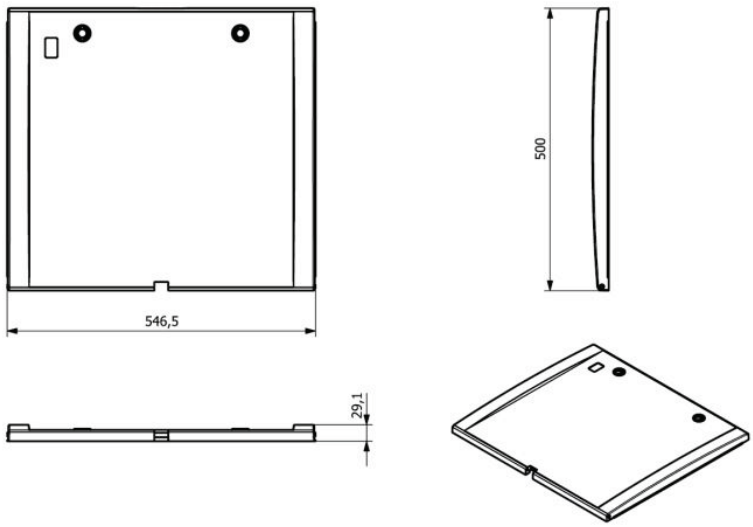

HF Halogen FREE

RoHS