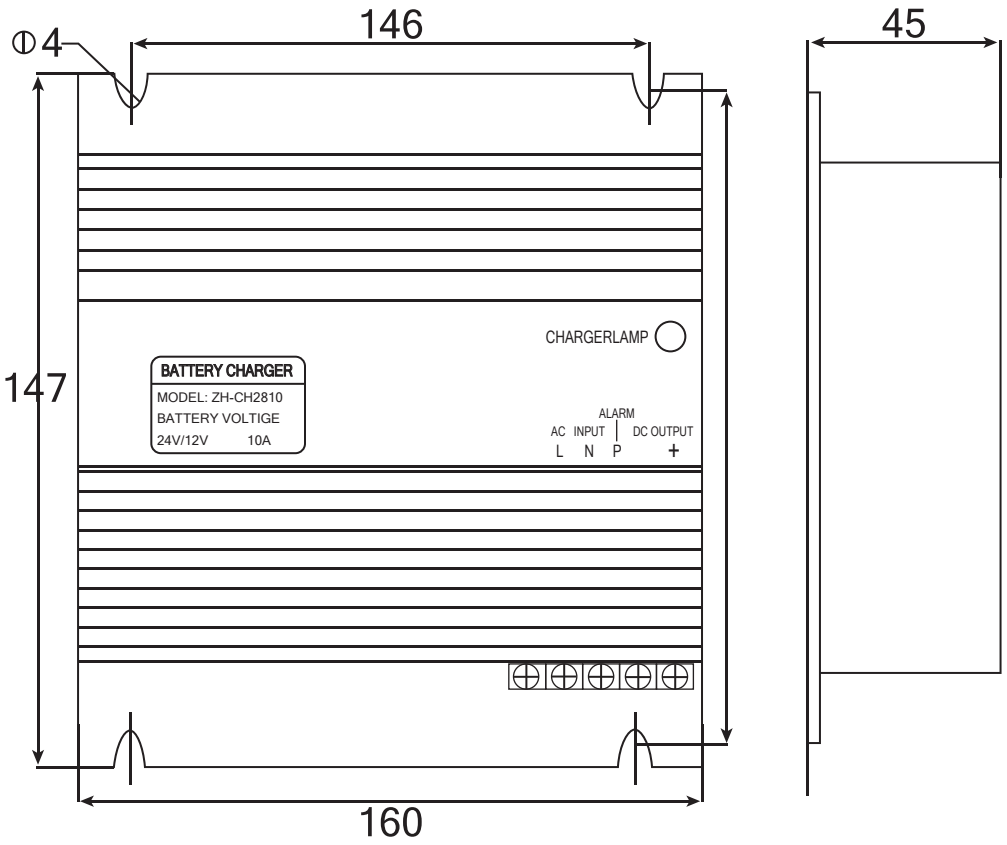

SmartGen
ideas for power

CARGADOR INTELIGENTE

SERIE ZH-CH2800A

Instrucciones de instalación



Se reserva el derecho a mejorar y cambiar la apariencia del producto sin previo aviso.
Los productos y accesorios están al nivel de sustancias.

Instrucciones de instalación

El cargador inteligente de la serie ZH-CH2800 está especialmente diseñado para cargar baterías de 12 V/24 V, lo que lo convierte en el modelo más avanzado de la industria para realizar cargas inteligentes.

Toda la estructura:

1.1 Carcasa hecha de perfiles de aluminio para que el producto tenga un buen rendimiento de disipación de calor y resistencia a la corrosión, resistencia a la dispersión y a la corrosión

1.2 Todos los componentes electrónicos se seleccionan según el grado militar y toda la placa de circuito está recubierta con resina epoxi para hacer que el producto sea más resistente a la humedad, a la corrosión y a las vibraciones.

2. Características Técnicas:

2.1 Adecuado para varias marcas de baterías de 12 V y 24 V, selección de carga de batería de 12 V o 24 V mediante el puente de cable. (Nota: Conecte el cable según el diagrama).

2.2 Voltaje de funcionamiento es CA 80-275 V y la frecuencia de funcionamiento es 20-600 Hz, lo que garantiza que el motor aún se pueda cargar a baja velocidad (es decir, velocidad).

2.3. Puede cargar directamente con la energía del generador diésel para reemplazar el cargador.

2.4 Puede usarse en ambientes húmedos con una temperatura de -40 -+65 y una humedad relativa de 98% RH sin condensación. 2.4.Se puede utilizar a una temperatura entre -40°C~+65°C y una condición húmeda de 98% de humedad relativa sin congelarse.

2.5 Permite arrancar el motor de arranque mientras la red eléctrica carga la batería.

2.6 Adecuado para cargar baterías de plomo-ácido, especialmente baterías sólidas completamente selladas de amplia temperatura.

2.7 Puede detener automáticamente la batería descargada con corriente constante, voltaje constante y corriente lenta.

2.8 Arranque suave: Como el sistema adopta el diseño de arranque suave, no producirá chispas para el impulso eléctrico. Además, cuando la máquina de carga esté conectada a Internet, no interrumpirá el sistema eléctrico.

CARGADOR INTELIGENTE SERIE ZH-CH2800A
SmartGen ideas for power

Plano de dimensiones

Diagrama de dimensiones de instalación

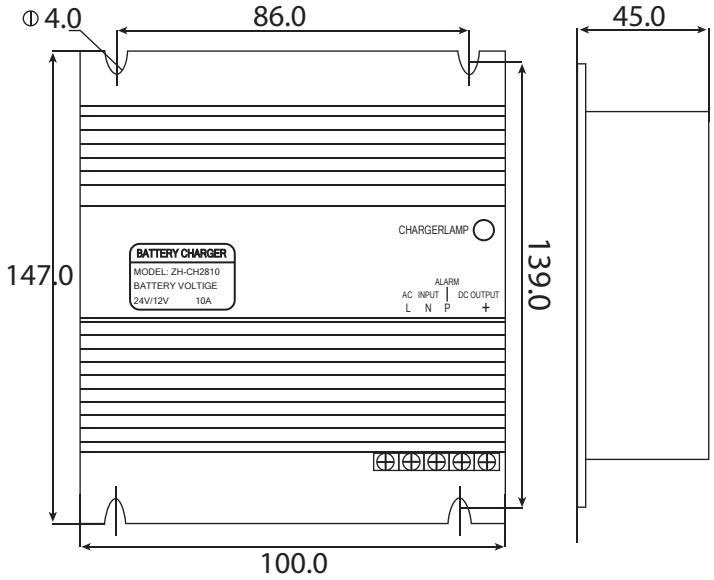

Diagrama de instalación del tamaño del Cargador Inteligente

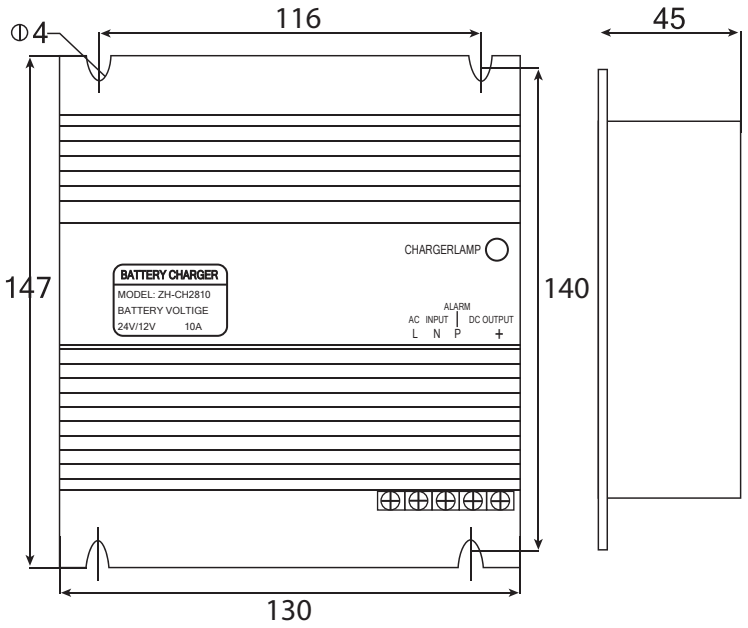

Diagrama de cableado 2 (diagrama de cableado de carga del paquete de baterías de 12V)

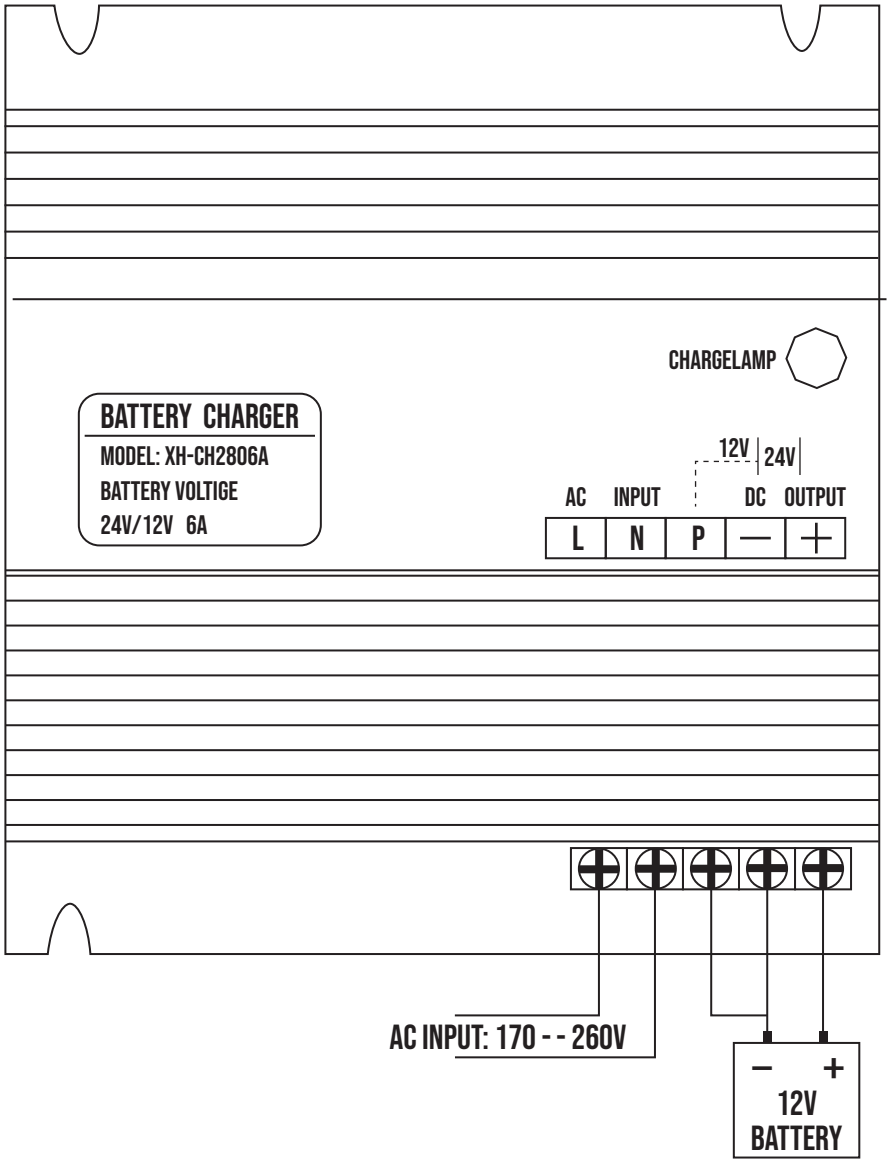

CARGADOR INTELIGENTE SERIE ZH-CH2800A

3. Características funcionales

3.1 Corriente constante y carga rápida. Cuando el voltaje de la batería de carga es inferior al valor establecido (grupo de baterías de 12 V < 12 V, grupo de baterías de 24 V < 24 V), el motor de carga funcionará a la velocidad más alta con una corriente constante.

3.2 Corriente limitada: cuando el voltaje de la batería de almacenamiento está lleno (grupo de baterías de 12 V > 12 V, grupo de baterías de 24 V ≥ 24 V), la corriente de carga se limitará automáticamente (las características se indican a continuación).

3.3 Carga de flotación lenta: cuando el voltaje de la batería cargada alcanza el valor de configuración de carga de flotación (la batería de 12 V es de aproximadamente 13,8 V, la batería de 24 V es de aproximadamente 27,6 V), cambiará automáticamente al estado de carga de flotación, es decir, cargarse a una velocidad de aproximadamente 0,1 Carga con una corriente de ~0,2 A (específicamente relacionada con el consumo de energía del dispositivo encendido en ese momento).

3.4 Detener la carga: Cuando el voltaje de la batería cargada alcanza el valor de configuración de carga (14 V cuando es 12 V, 28 V cuando es 24 V), la salida de carga se apagará automáticamente.

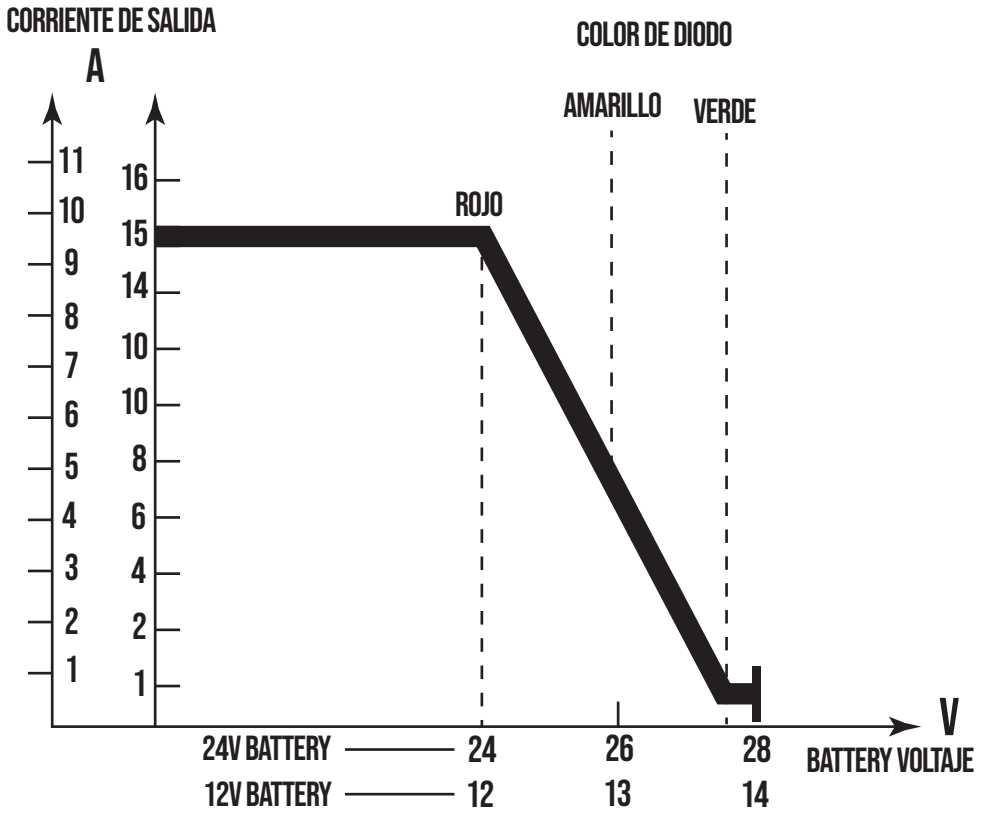

3.5 Sobrecorriente y protección contra cortocircuitos: El cargador tiene funciones de protección contra sobrecorriente y cortocircuitos. Cuando la capacidad de la batería es grande (la resistencia interna es pequeña), al sufrir un cortocircuito o durante la carga de la red eléctrica al mismo tiempo que se pone en marcha el motor de arranque (en este caso, la corriente de arranque es muy grande, ya que el cargador está cerca de un cortocircuito), no se destruirá. Por lo tanto, debido a las características del producto, cuando la batería se utiliza como fuente de alimentación de arranque, no es necesario desconectar el cargador de batería de diferentes condiciones laborales.

3.6 El panel del producto está equipado con luces indicadoras (diodos emisores de luz). Cuando las luces indicadoras muestran diferentes colores, representa la ubicación de carga.

Rojo: etapa de carga rápida de corriente constante, es decir, la corriente de carga es el valor de corriente máximo nominal (incluido el rojo cuando el terminal de salida está en cortocircuito);

Amarillo (rojo + verde): Etapa de carga lenta y flotante (voltaje constante), es decir, la corriente de carga comienza a disminuir. Si la luz se vuelve roja, la corriente será mayor y si la luz se vuelve verde, la corriente será mayor. menor;

Verde: La batería está básicamente llena (también se vuelve verde cuando el extremo de salida está abierto).

4. Atención

4.1 El producto está especialmente diseñado para baterías de almacenamiento, ya que la salida contiene una composición de pulso, por lo que cuando no hay una batería de almacenamiento, no es adecuado para usar directamente como fuente de alimentación de un equipo electrónico, de lo contrario, provocará interferencias o incluso daños en el equipo electrónico.

4.2 Sin buenas medidas a prueba de golpes, no es adecuado instalar el cargador directamente en la unidad diésel.

4.3 El producto debe protegerse del agua u otros líquidos. Al mismo tiempo, se debe prestar atención a la ventilación y la disipación del calor y lejos de altas temperaturas y radiación de calor.

CARGADOR INTELIGENTE SERIE ZH-CH2800A

Diagrama de cableado de instalación

Diagrama de cableado 1 (Diagrama de cableado de carga de bateria de 24V)

